Détecteur de mouvement et de présence - Professional Line

IS 3360

Contact sec - rond, encastré
EAN 4007841 033484
Réf. 033484
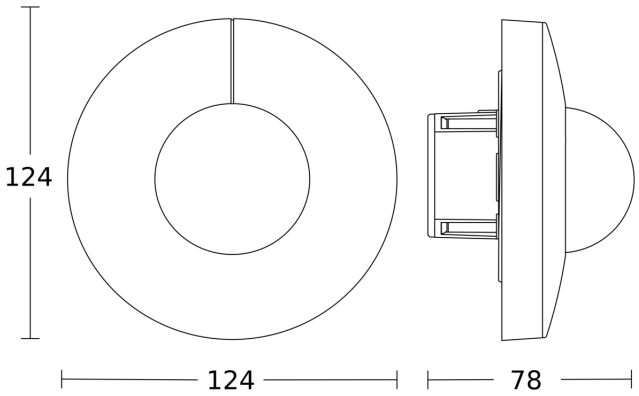
Dessin dimensionnel